EMTECH

3.NNZ-R-1N

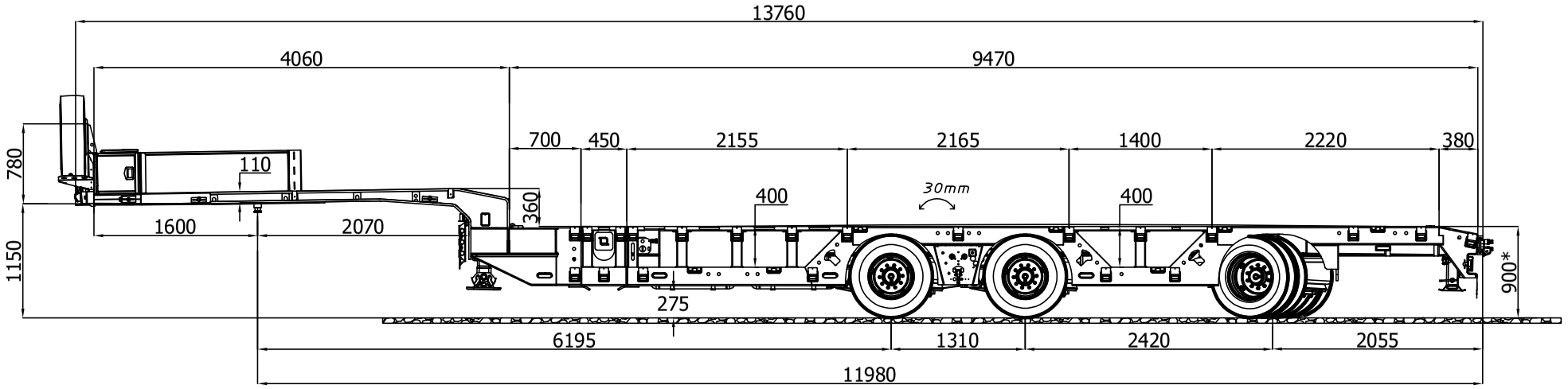

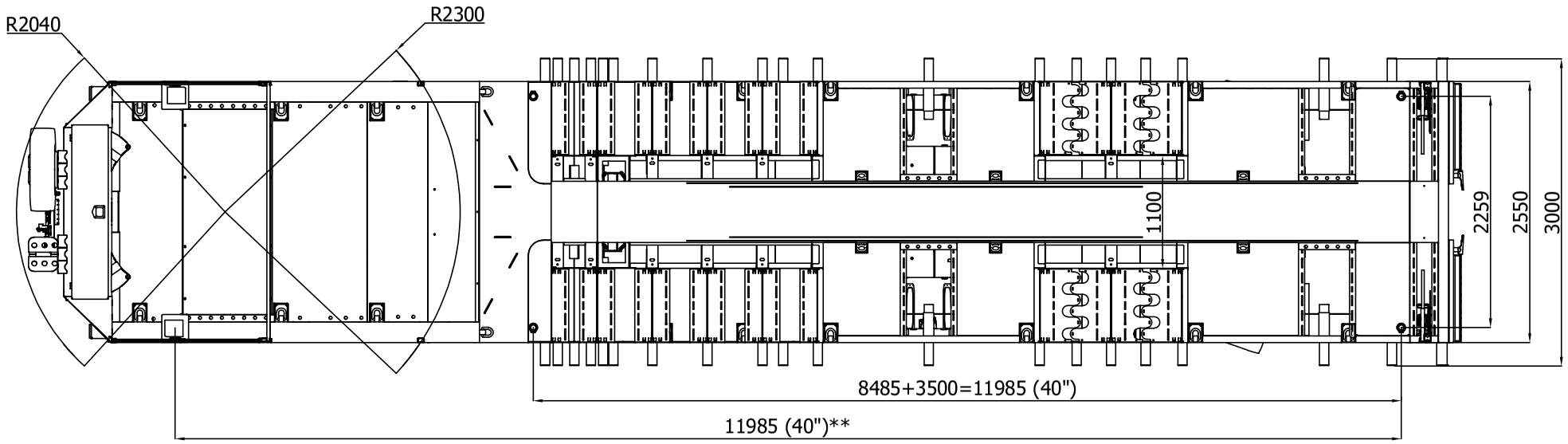

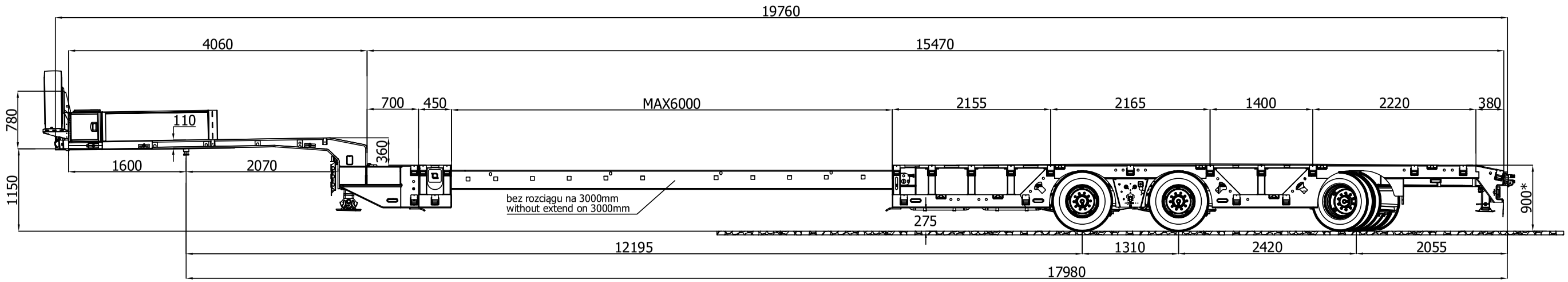

* + / - 20mm W ZALEŻNOŚCI OD OBCIĄŻENIA ŁADUNKIEM NACZEPY /
* + / - 20mm DEPENDING ON THE LOAD ON THE SEMI-TRAILER

**WYMAGANY STÓŁ WSPORCZY /
**LEVERING BRIDGE REQUIRED